Комплект ремонтный уплотнения вала VMX250G

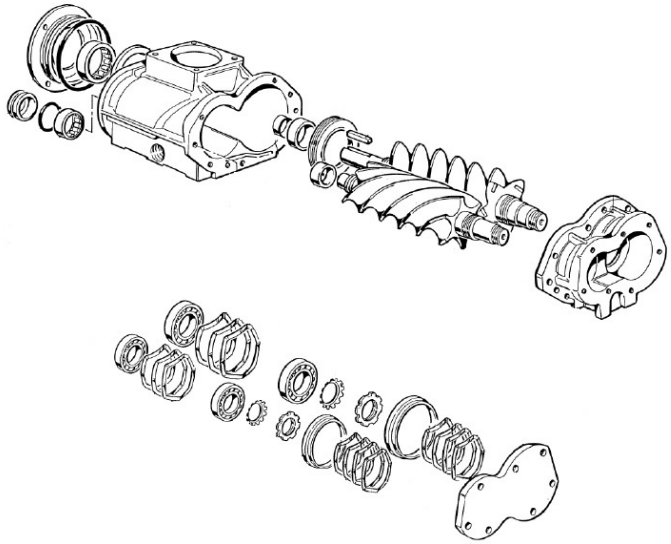

Цена: **123 077** руб.

Описание товара

Комплект ремонтный уплотнения вала VMX250G предназначен для проведения капитального или аварийного ремонта винтового блока. В набор входит полный спектр оригинальных деталей и расходников, разработанных специально для вашей модели роторного моноблока.

Роторные блоки завода Aerzener Maschinenfabrik (Германия) – одно из надежных технических решений для длительной промышленной эксплуатации. Однако несмотря на большой ресурс узлов, агрегаты нуждаются в тщательном регламентном обслуживании. Особое внимание следует уделять качеству запчастей и расходных материалов.

5 причин заказать запчасти у нас:

- Быстрый поиск сервисного набора с учетом индивидуальных особенностей компрессорного оборудования.
- Выгодная стоимость деталей без наценок и переплат.
- Расширенный выбор комплектующих в наличии и под заказ.
- 100% оригинальные ремонтные комплекты блоков с гарантированным качеством от производителя.
- Широкий спектр дополнительных сервисных услуг: от планового ТО до сложного капремонта и восстановления роторных механизмов.

© 2006-2022
Группа компаний «Волгаремсервис»

8 800 600 75 82
Звонок по России бесплатный

Информация на сайте vintovoy-blok.ru не является публичной офертой.

Как купить ремкомплект винтового блока Aerzener с максимальной выгодой? На нашем сайте доступны лучшие цены на весь спектр запчастей для модулей сжатия всех типов и конфигураций. Оставьте заявку, и опытные инженеры помогут определиться с оптимальным набором комплектующих.

© 2006-2022
Группа компаний «Волгаремсервис»

8 800 600 75 82
Звонок по России бесплатный

Информация на сайте vintovoy-blok.ru не является публичной офертой.