1321098016 Ремкомплект уплотнения винтового блока Dalgakiran

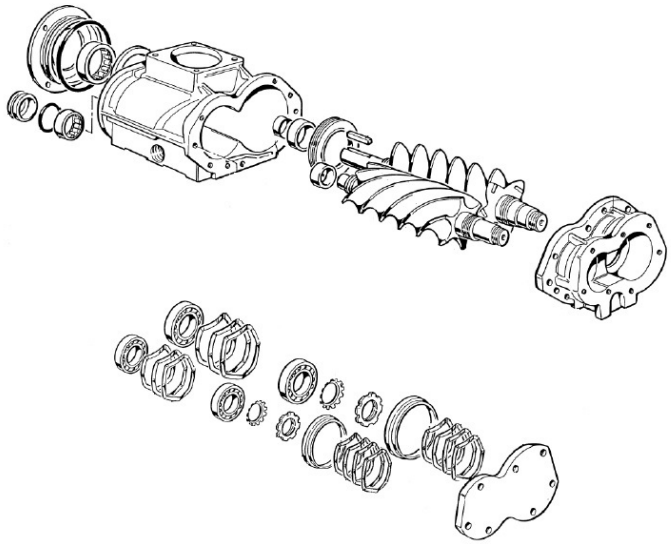

Цена: по запросу

Описание товара

1321098016 Ремкомплект уплотнения винтового блока Dalgakiran применяется при капитальном или аварийном ремонте модуля сжатия. Содержит необходимый комплекс запчастей и расходников для восстановления работоспособности и продления срока эффективной эксплуатации компрессора. Все детали изготовлены на инновационном заводе Далгакиран, отвечают строгим промышленным стандартам качества.

При заявленном ресурсе до 40 тыс. моточасов роторный блок Dalgakiran отличается большим запасом прочности и оптимальным КПД на всем диапазоне оборотов приводного двигателя. Но, несмотря на отсутствие физического износа роторов, модуль требует регулярной ревизии уплотнителей и подшипниковых компонентов. При потере герметичности соединений возникают утечки масла, в приводные узлы может попасть мелкодисперсная пыль и прочие загрязнения. Это снижает срок службы механизмов, повышает риск аварийных ситуаций и дорогостоящей поломки модуля сжатия.

Хотите увеличить эксплуатационный ресурс и общую надежность компрессора? Предлагаем купить ремкомплект винтового блока Dalgakiran с оригинальными деталями и запчастями для вашего модуля сжатия.

© 2006-2022
Группа компаний «Волгаремсервис»

Информация на сайте vintovoy-blok.ru не является публичной офертой.

Преимущества заказа готового набора комплектующих:

- Экономия времени и финансов. Нет необходимости тратить время на поиск каждой детали и переплачивать за отдельные позиции.
- Гарантированное качество запчастей. Каждый ремонтный комплект разработан и изготовлен на производственных мощностях турецкого завода Далгакиран.
- Большой выбор запчастей и расходных материалов в наличии. Квалифицированные инженеры быстро подберут комплект деталей для конкретной модели роторного моноблока.

Для оформления заказа оставьте заявку на сайте или свяжитесь с нами по телефону бесплатной горячей линии.

© 2006-2022
Группа компаний «Волгаремсервис»

8 800 600 75 82
Звонок по России бесплатный

Информация на сайте vintovoy-blok.ru не является публичной офертой.