Ремкомплект подшипников GHH-Rand CF90G/CF90G2/CF90LG/CF90LG2

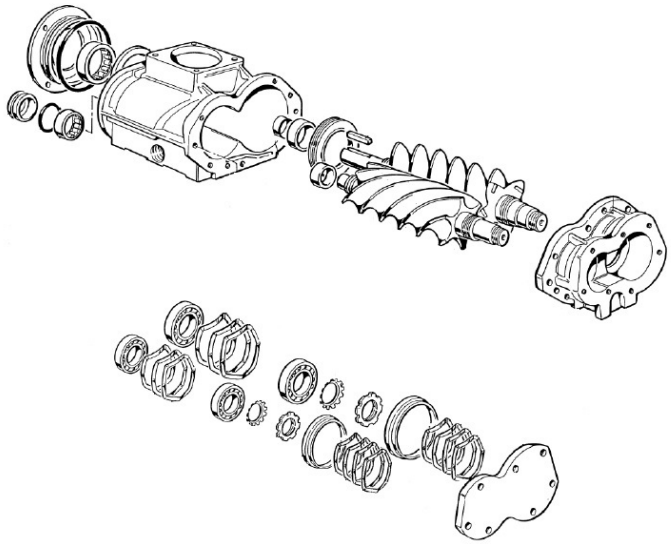

Цена: по запросу

Описание товара

Ремкомплект подшипников GHH-Rand CF90G/CF90G2/CF90LG/CF90LG2 — набор для эффективного ремонта и техобслуживания винтового блока. Роторные блоки GHH-Rand – качественная и долговечная основа для производства сжатого воздуха. За счет передовых решений в конструкции агрегаты демонстрируют непревзойденную стабильность и оптимальный КПД сжатия, отличаются надежностью и энергоэффективностью в различных режимах промышленной эксплуатации.

Для непрерывной и прогнозируемой работы пневмосети роторный модуль компрессора требует своевременного и профессионального ТО. Грязный воздух на входе, регулярные перегревы и длительные избыточные нагрузки способны ухудшить эксплуатационные характеристики оборудования, снизить срок службы и повысить риски поломки. Чтобы избежать финансовых и производственных потерь, рекомендуем соблюдать регламентные сроки техобслуживания, использовать исключительно проверенные оригинальные комплектующие.

Пришло время планового или аварийного капремонта главного узла компрессора? На нашем сайте вы можете выбрать и купить ремкомплект винтового блока GHH-Rand на максимально выгодных условиях. Предлагаем полный спектр оригинальных наборов запчастей и

© 2006-2022
Группа компаний «Волгаремсервис»

Информация на сайте vintovoy-blok.ru не является публичной офертой.

комплектующих для технического сервиса вашей модели оборудования.

Дополнительные услуги

- Комплексное обслуживание компрессорных агрегатов: от замены расходников до капитального ремонта и восстановления роторных блоков всех конфигураций.
- Монтаж пневмолиний и пуско-наладка оборудования для производства и подготовки сжатого воздуха.
- Все виды пневматического аудита и проектирования, ведение технической документации, обучение персонала и др.

Оставьте заявку на сайте, и мы поможем купить оригинальный ремкомплект винтового блока GHH-Rand с дополнительной скидкой.

© 2006-2022
Группа компаний «Волгаремсервис»

8 800 600 75 82
Звонок по России бесплатный

Информация на сайте vintovoy-blok.ru не является публичной офертой.