Комплект ремонтный уплотнений вала B101G/NK100G/NK160-G 115370

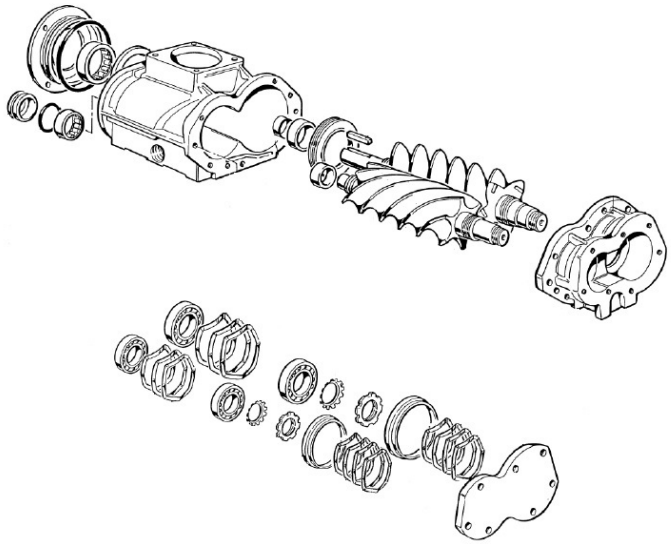

Цена: по запросу

Описание товара

© 2006-2022
Группа компаний «Волгаремсервис»

8 800 600 75 82
Звонок по России бесплатный

Информация на сайте vintovoy-blok.ru не является публичной офертой.