Комплект ремонтный уплотнений вала, подшипник B201-G/NK200-G 87939

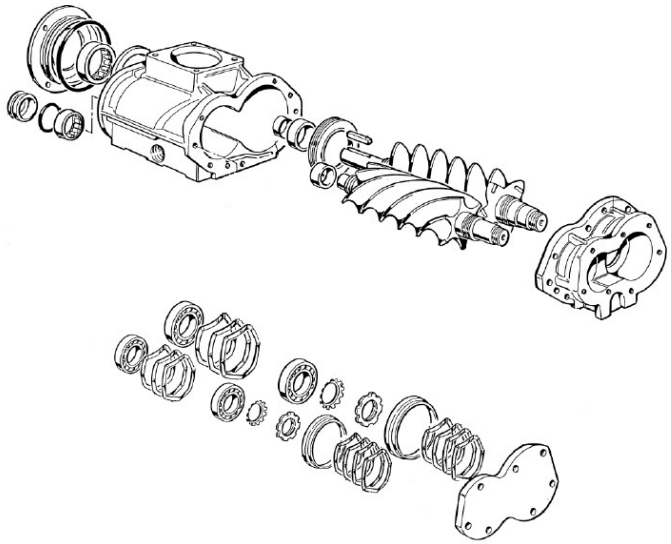

Цена: по запросу

Описание товара

Описание: Ремкомплект уплотнения вала для винтовых блоков Rotorcomp предназначен для замены изнашиваемых деталей винтовых компрессоров.

© 2006-2022
Группа компаний «Волгаремсервис»

8 800 600 75 82
Звонок по России бесплатный

Информация на сайте vintovoy-blok.ru не является публичной офертой.