Полный ремкомплект (подшипники + сальник) Rotorcomp B101

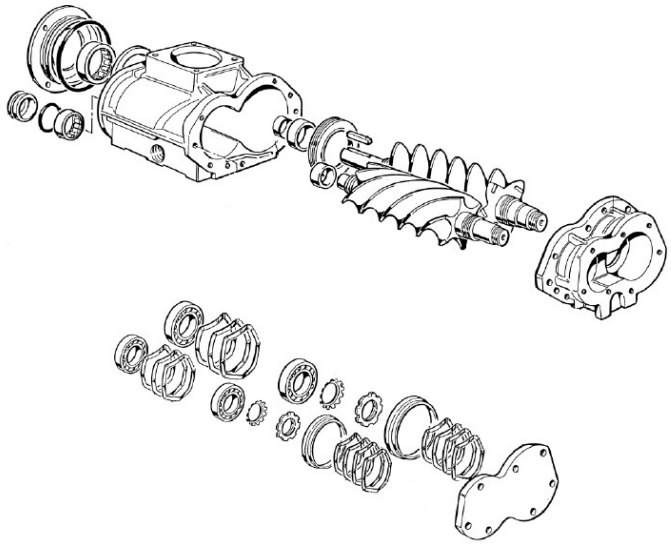

Цена: по запросу

Описание товара

Описание: Полный ремкомплект винтового блока Rotorcomp предназначен для замены сальника и подшипников винтовых компрессоров

© 2006-2022
Группа компаний «Волгаремсервис»

Информация на сайте vintovoy-blok.ru не является публичной офертой.