Полный ремкомплект (подшипники + сальник) Rotorcomp EVO9/EVO9-NK

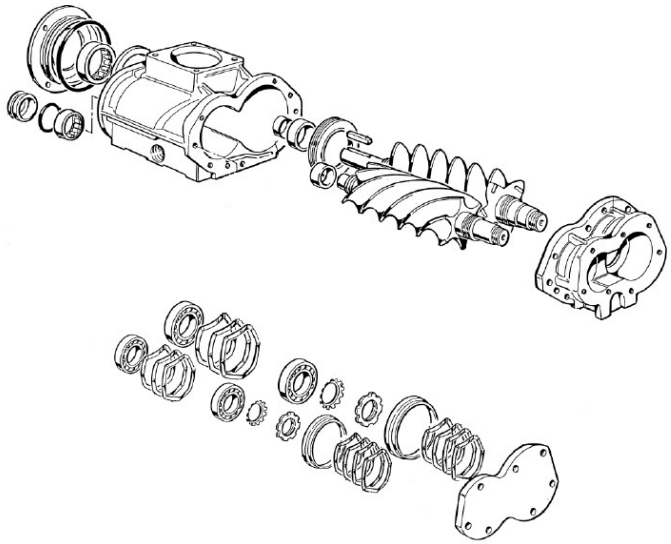

Цена: по запросу

Описание товара

Описание: Полный ремкомплект винтового блока Rotorcomp предназначен для замены сальника и подшипников винтовых компрессоров

© 2006-2022
Группа компаний «Волгаремсервис»

8 800 600 75 82
Звонок по России бесплатный

Информация на сайте vintovoy-blok.ru не является публичной офертой.