Уплотнительное кольцо DIN 7603 A36*42*2 мм. 109530

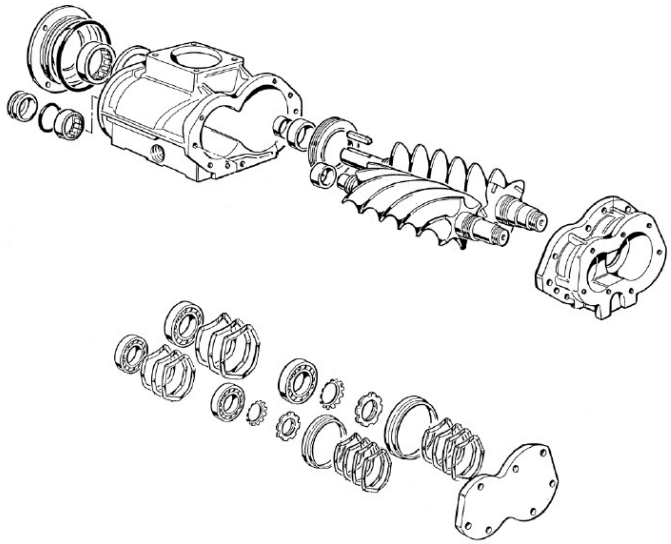

Цена: по запросу

Описание товара

© 2006-2022
Группа компаний «Волгаремсервис»

8 800 600 75 82
Звонок по России бесплатный

Информация на сайте vintovoy-blok.ru не является публичной офертой.