8 800 600 75 82
звонок по России бесплатный
info@vintovoy-blok.ru
vintovoy-blok.ru

Задвижка термостата TVK150 102375

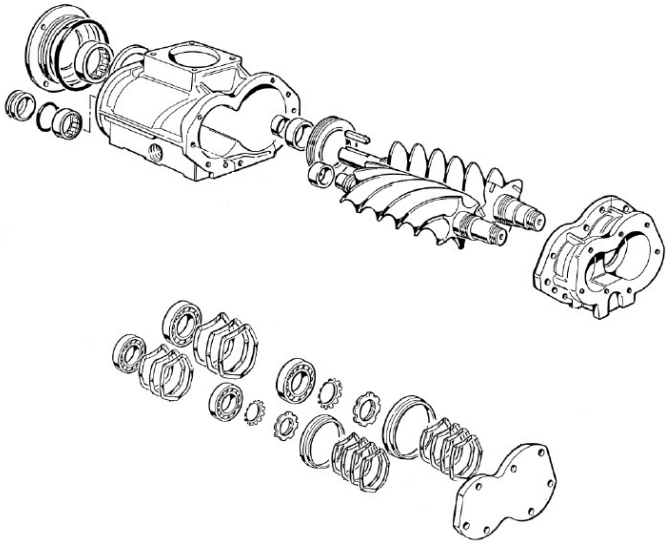

Цена: по запросу

Описание товара

© 2006-2022
Группа компаний «Волгаремсервис»

8 800 600 75 82
Звонок по России бесплатный

Информация на сайте vintovoy-blok.ru не является публичной офертой.