2250901-K Ремкомплект винтового блока (полный)

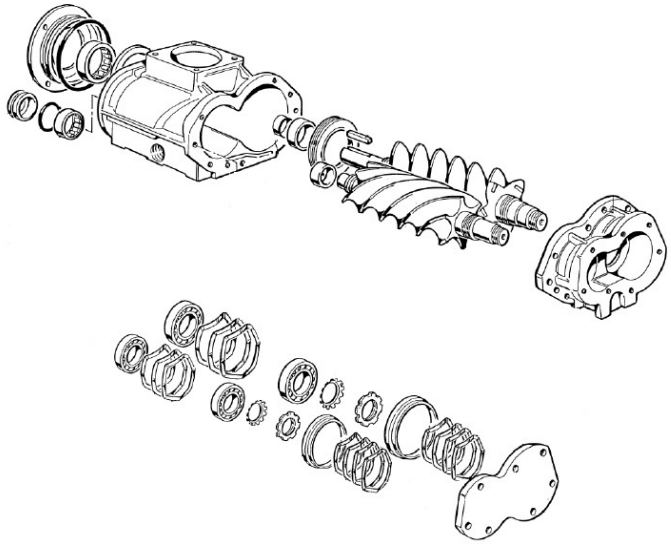

Цена: 1 396 247 руб.

Описание товара

2250901-K Ремкомплект винтового блока (полный) представляет собой набор запчастей для проведеия ремонта винтового блока. Как и любое технически сложное оборудование, роторные блоки Экомак требуют особого внимания к сервисному обслуживанию. Постоянная эксплуатация в экстремальных промышленных условиях, некачественное ТО и неоригинальные расходные компоненты – вот главные причины уменьшения срока службы агрегатов и возникновения аварийных ситуаций. Как результат – высокая вероятность остановки производственных линий, большие финансовые потери за счет простоя оборудования и дорогостоящего ремонта компрессора.

Как увеличить срок службы роторного блока, повысить КПД и экономическую эффективность пневмолинии? Предлагаем купить ремкомплект винтового блока Ekomak с индивидуальным выбором комплектующих и расходных материалов. Предоставляем выгодные цены на оригинальные сервисные наборы, расширенный выбор запчастей в наличии, квалифицированную помощь в подборе деталей на модули сжатия всех доступных модификаций.

Также осуществляем полный комплекс технического

© 2006-2022
Группа компаний «Волгаремсервис»

8 800 600 75 82
Звонок по России бесплатный

Информация на сайте vintovoy-blok.ru не является публичной офертой.

обслуживания вашего блока:

- Разборку и дефектовку модуля сжатия.
- Механообработку любой сложности.
- Плановое ТО с профилактической ревизией механизмов и заменой расходников.
- Капитальный и аварийный ремонт.
- Монтажные работы, пуско-наладку пневмолиний любых конфигураций.

Купить винтовой блок Ekomak можно на нашем сайте. Нужна помощь в поиске конкретного набора запчастей? Отправьте фото информационной таблички вашего компрессора, и мы оперативно подберем индивидуальный комплект оригинальных деталей.

© 2006-2022
Группа компаний «Волгаремсервис»

8 800 600 75 82
Звонок по России бесплатный

Информация на сайте vintovoy-blok.ru не является публичной офертой.